MÄHLERS 110
VÄGHÅLLNING UNDER HELA ÅRET

Prodnr:

> **Plogfäste VV-95.04/** främre/lastbil

Reservdelslista

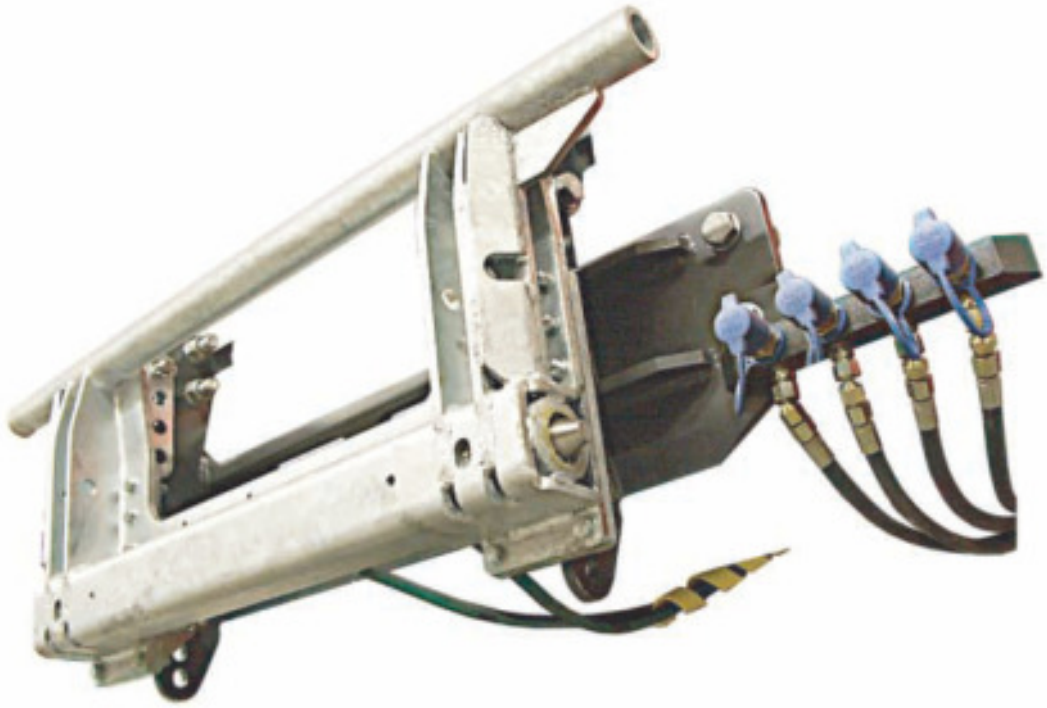

Mähler & Söner AB

ROSSÖN **+46 (0)624-203 50, HK/tillv/försäljn**

+46 (0)670-650400, Försäljning (engcon Sweden AB)

www.mahlers.se

AB Mähler&Söner
Rossön
tel:0624-203 50
fax:0624-200 50
mahlers@mahlers.se

VV95.04
Grundram

Konstr.	Datum	
	2004-11-16	
10008345	Utgåva	Blad 1/2

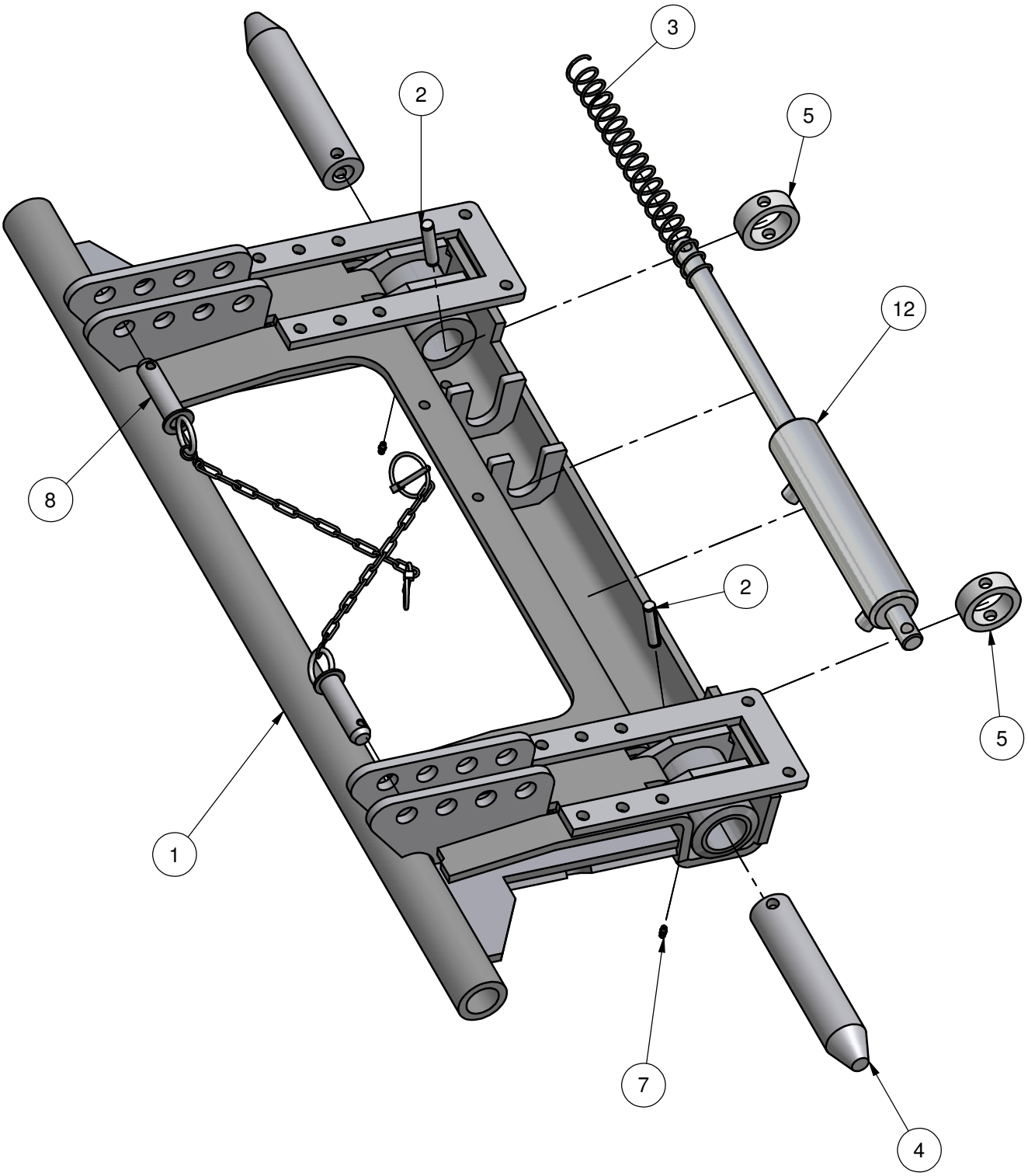

Uppdaterad 2010-05-07

Reservdels lista

10008345

Förplogsfäste VV95.04

Pos	Best.nr	Detaljnamn	Ant
1	10000448	Förplogsfäste Ram VV95.04	1
2	60000159	Prym Spiralspännstift	2
3	50000022	Fjäder	1
4	10000431	Låstapp	2
5	10000432	Låsring	2
7	50000023	Smörjnippel M6 rak	2
8	10000435	Låspinne med kätting o ringsprint	1
12	70000009	Hydraulcylinder	1

AB Mähler&Söner
Rossön
tel:0624-203 50
fax:0624-200 50
mahlers@mahlers.se

VV95.04
Ram med infästningar

Konstr.	Datum		
CL	2004-11-16		
Ritningsnummer		Utgåva	Blad
06-3200-X			1/1

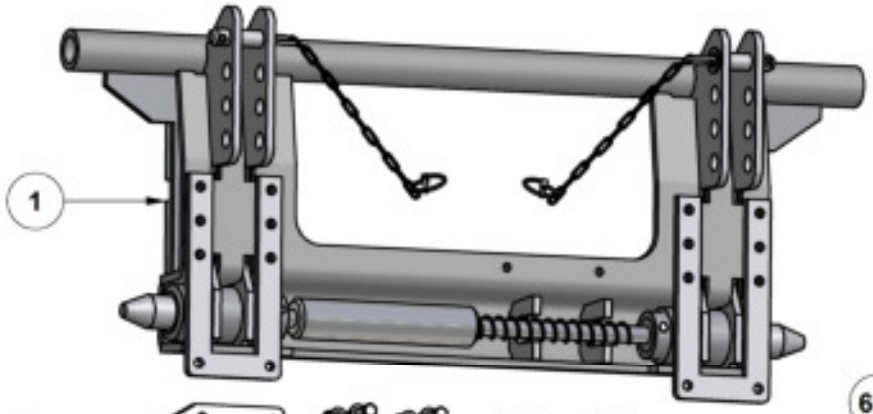

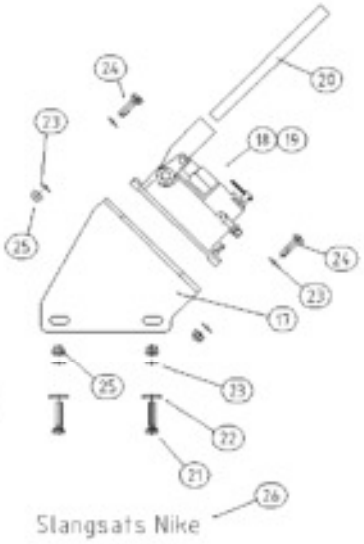

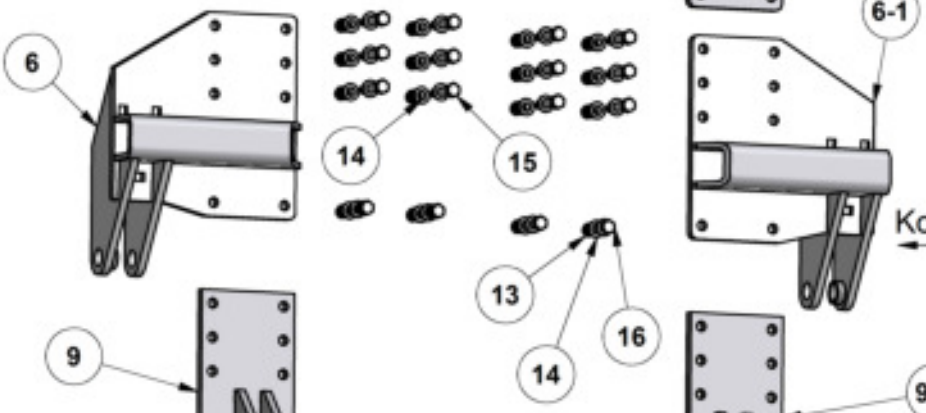

Komplett fäste 06-3200-4

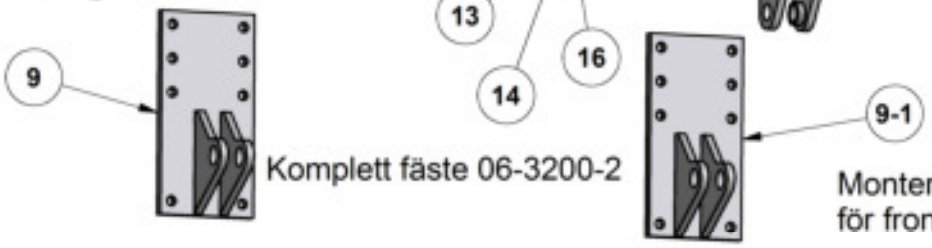

Komplett fäste 06-3200-2

Monteringsanv. A2-3742
för frontfäste

Monteringsanv. nikemont-03
för Nikepump

Komplett fäste 06-3200-3

Komplett fäste 06-3200-1

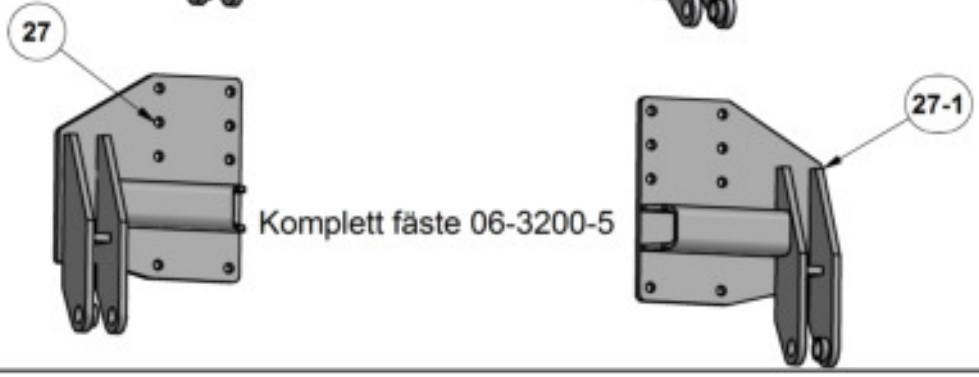

Komplett fäste 06-3200-5

Reservdels lista

Förplogsfäste VV95.04

Pos	Best.nr	Detaljnamn	Ant
1		Förplogsfäste Ram VV95.04	1
6	10001951	Nedre infästning Vänster (Scania fup)	(1)
6-1	10001952	Nedre infästning Höger (Scania fup)	(1)
9	10001308	Nedre infästning Volvo Ser.2 V/H	(1)
9-1	10001308	Nedre infästning Volvo Ser.2 V/H	(1)
10	10002263	Nerdre infästning Vänster (Scania 4)	(1)
10-1	10002262	Nedre infästning Höger (Scania 4)	(1)
11	10001328	Nerdre infästning Vänster (Standard)	(1)
11-1	10001329	Nedre infästning Höger (Standard)	(1)
13	60000115	Låsmutter M12 fzb kl8	16
14	60000142	Bricka BRB 13x24 fzb HB200	32
15	60000014	Skruv M6S M12x60 fzb 8.8	12
16	10008107	Skruv M6S M12x50 fzb 8.8	4
17	10001901	Fäste för Nikepump	1
18	10001453	Nikepump	1
19	10004828	Packningssats Nike	1
20	10005601	Pumpspak Nike (Ej standard)	1
21	10002148	Skruv M6S M10x45 fzb 8.8	2
22	10008343	Bricka TBRSB 10,5x28 fzb	2
23	60000141	Bricka BRB 10,5x22 fzb HB200	10
24	60000069	Skruv M6S M10x35 fzb 8.8	4
25	60000117	Låsmutter M10 fzb kl8	6
26	10001902	Slangsats Nike	1
27	10005312	Nedre infästening Vänster (Scania R)	1
27-1	10005359	Nedre infästning Höger (Scania R)	1

MÄHLERS
VÄGRÄLLNING ENDER HELA ÅRET

Egna anteckningar

Egna anteckningar

MÄHLERS
110
1895 - 2005
www.mahlers.se
VÄGHÅLLNING UNDER HELA ÅRET